ASKILIK & RAF KURULUMU

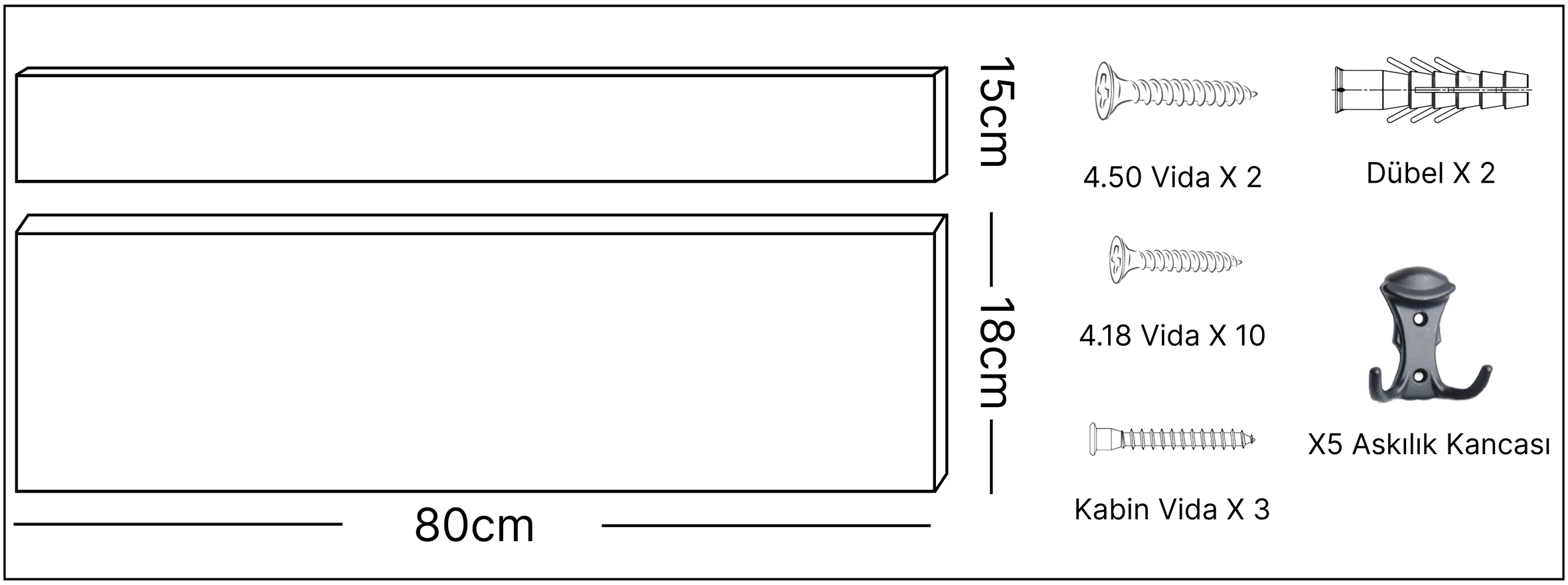

1

4.18 Vidaları kullanarak askı kancalarını tornavida veya matkap yardımıyla vidalıyoruz. Vida delikleri önceden işaretlenmiştir.

2

Kabin vidaları kullanarak rafları tornavida veya matkap yardımıyla arkadan öne doğru vidalıyoruz. Vida delikleri önceden delinmiştir.

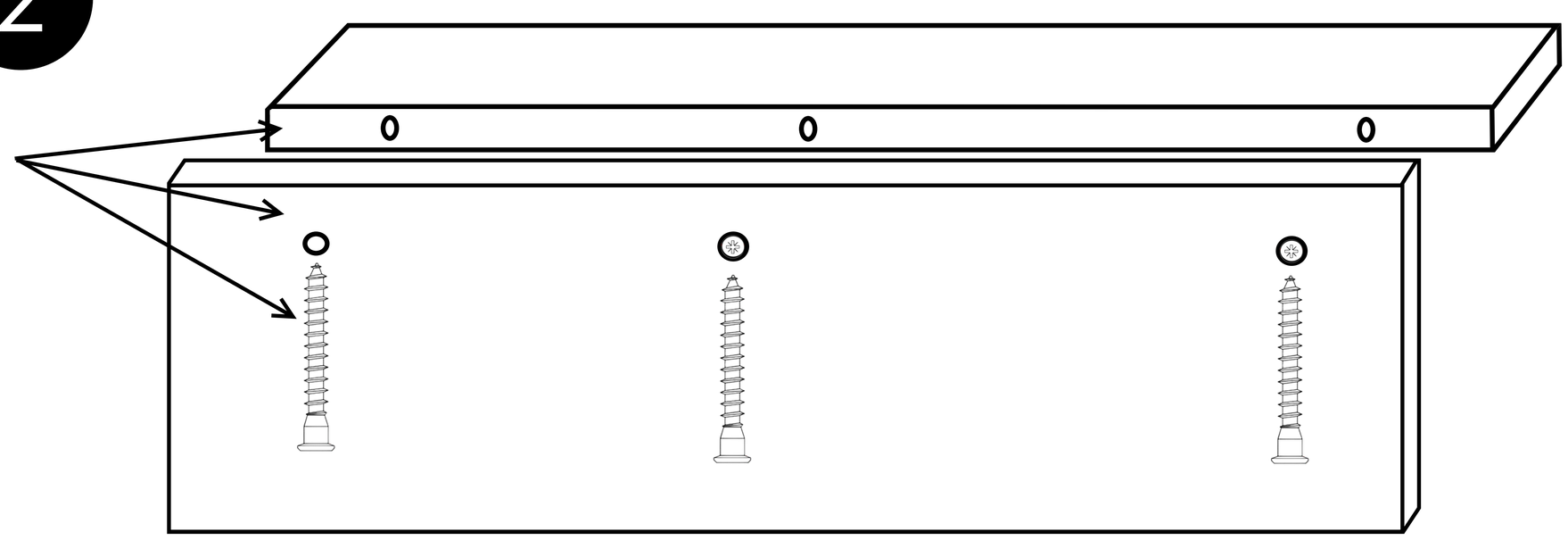

3

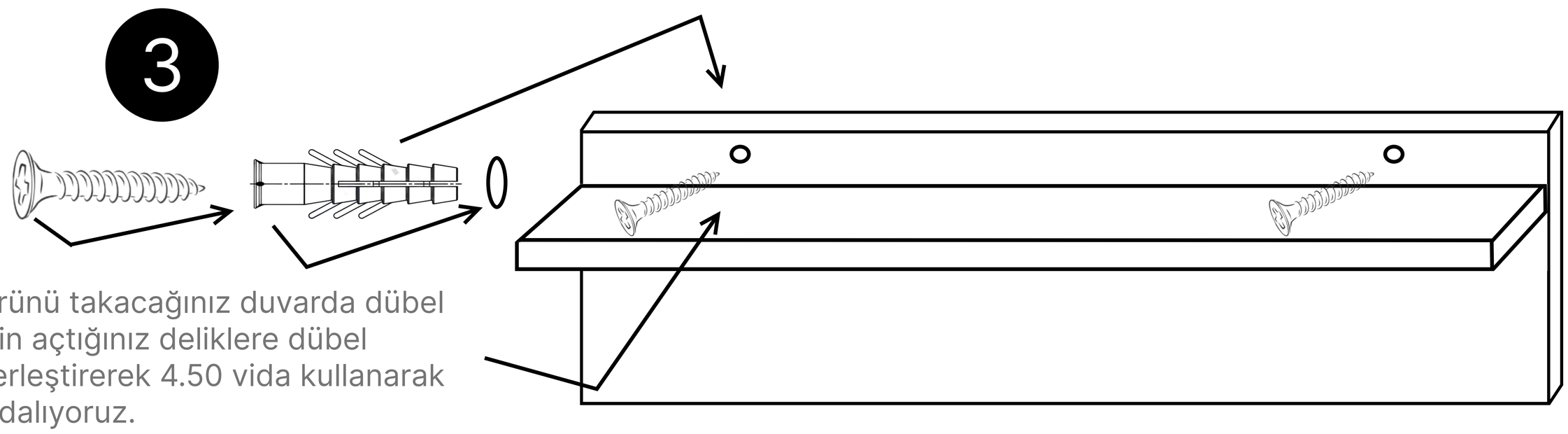

Ürünü takacağınız duvarda dübel için açtığınız deliklere dübel yerleştirerek 4.50 vida kullanarak vidalıyoruz.